Module 36 cellules
ENG 80-100W *Mono*

ENERGICAL
Beyond Your Dreams

PERFORMANCE

Multi user
Facile et compatible avec tous les types de structure. Montage sur toiture ou au sol .

Rendement
Capture davantage de lumière du soleil et génère plus d'électricité que les modules conventionnels.

Tolérance
positive uniquement de 0 à 3% W, donc garantit des modules puissance égale ou supérieur à celle indiqueé sur la plaque signalétique et contribue à minimiser les pertes énergétiques ,améliorant ainsi la production de l'instalation.

Stabilité Mécanique
Les modules supportent des pressions de vent allant jusqu'à 2.4 K Pa et des charges de neiges allant jusqu'à 5.4 K Pa.

Verre texturé
Notre verre haute-transmission texturé anti-réflexion dirige mieux la lumière vers les cellules solaires, pour une meilleure productibilité.

Sensible
Même avec un faible rayonnement solaire , il peut générer du courant éléctrique .

Anti-Corrosion
Bon comportement en milieu agressif tels que l'environnement marin et agricole.

ENERGICAL entreprise engagée depuis 16 ans pour l'approvisionnement en produits électriques, grâce à sa passion et son savoir-faire technique dans la fabrications de produits de qualité, se lance dans le créneau de l'énergie solaire en présentant une gamme de Modules phsotovoltaïques avec une structure solide et performante de haute qualité pour répondre aux besoins du marché Algérien.

COMPORTEMENT LORS DE CONDITIONS DE TEST STANDARD (STC*)

TYPE		ENG	80M	85M	90M	95M	100M
Puissance au point de puissance maximale	P_{max}	[W]	80	85	90	95	100
Tension au point de puissance maximale	U_{mpp}	[V]	17.50	18.00	18.30	18.60	18.90
Courant au point de puissance maximale	I_{mpp}	[A]	4.58	4.73	4.92	5.11	5.30
Tension à vide	U_{oc}	[V]	21.80	22.00	22.20	22.40	22.60
Courant de court-circuit	I_{sc}	[A]	5.06	5.17	5.29	5.41	5.53
Tolérance de puissance		[%]	0-3	0-3	0-3	0-3	0-3
Tension maximale		IEC EN:1000V / UL: 600V / UL:1000V					
Rendement du module		[%]	12.36 %	13.13%	13.91%	14.68%	15.45%

STC (Standard Test Conditions): Ensoleillement1000 w/m², Température°25 C, Air Mass1.5*

CERTIFICATIONS :

CERTIFICATO N.00/2008.

www.energical.com

Module 36 cellules
ENG 80-100W *Mono*

ENERGICAL
Beyond Your Dreams

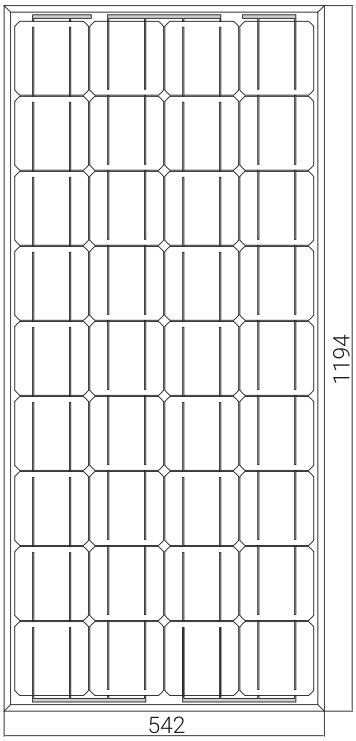

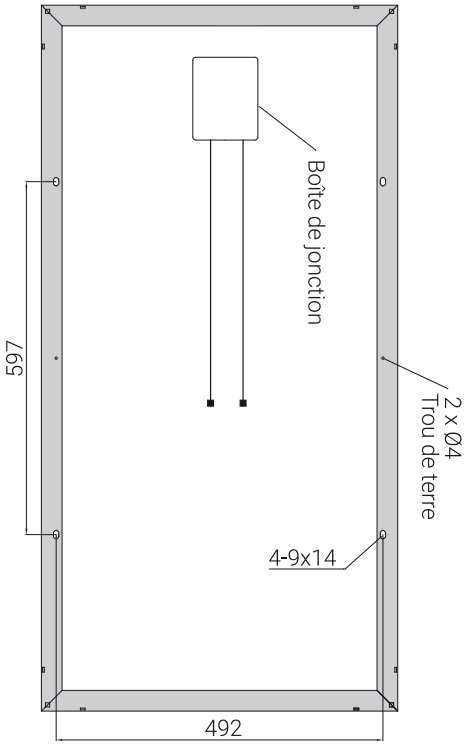

GRANDEURS CARACTÉRISTIQUES THERMIQUES

TYPE	ENG 80W - 100W
*NOCT**	45± 2°C
Température de P_{max}	- 0.45 % / °C
Température de U_{oc}	- 0.32 % / °C
Température de I_{sc}	0.05 % / °C
Valeurs limites de courant inverse	15A
Température d'exploitation admissible	- 40 à 85 °C

SPECIFICATIONS MODULE

*Dimensions A*B*C (mm)*	1194x542x35
Poids (kg)	7.8
Epaisseur du verre	3.2mm/4.0 mm
Longueur de cable (mm)	900
Type de Connecteur	MC4

Courbe IV

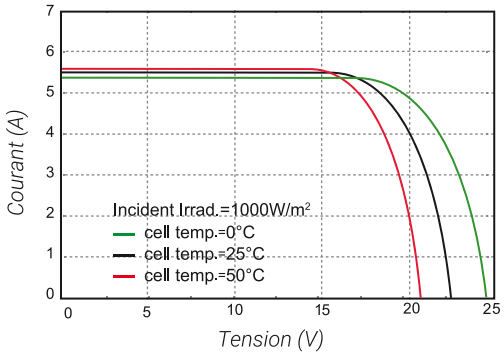

Courbe IV

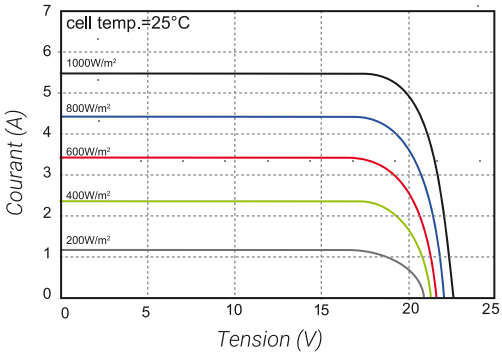

- *Les modules ENERGICAL sont certifiés au IEC 61215 et IEC 61730.*
- *25 Ans de longévite de foctionnement dans condition normales d'utilisation.*
- *Système de câblage rapide avec connecteurs MC4.*

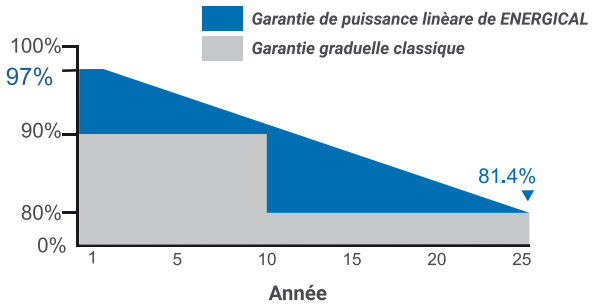

Les données techniques peuvent être modi ées sans avis préalable. Tous droits et erreurs réservés.

www.energical.com